Installation Manual_Intel

P/N:CL-P002-AL14RE-A

NiC L32

Parts List

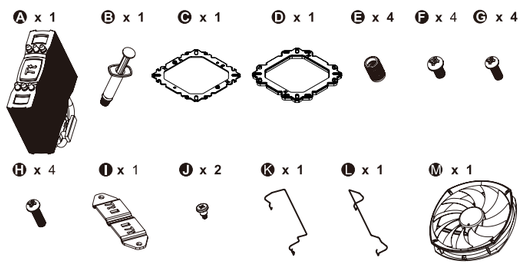

English

Application for
LGA 2011 / LGA 1366 / LGA 1155 / 1156 / 1150
LGA 775

Parts list :

- A Cooler x 1
- B Thermal Grease x 1
- C Bracket x 1
- D Back-plate x 1
- E Nuts x 4
- F Screws x 4 (9.6nn)
- G Screws x 4 (13.6mm)
- H Screws x 4 (16.6mm)
- I Mounting Plate x 1
- J Mounting Plate Screws x 2
- K Fan Clips-A x 1
- L Fan Clips-B x 1
- M 14cm Fan x 1

Deutsch

Anwendung für
LGA 2011 / LGA 1366 / LGA 1155 / 1156 / 1150
LGA 775

Teileliste:

- A Kühler x 1
- B Wärmeleitpaste x 1
- C Halterung x 1
- D Rückwand x 1
- E Muttern x 4
- F Schrauben x 4 (9.6mm)
- G Schrauben x 4 (13.6mm)
- H Schrauben x 4 (16.6mm)
- I Befestigungsplatte x 1
- J Schrauben x 2
- K Gebläse-Clips-A x 1
- L Gebläse-Clips-B x 1
- M 14 cm Gebläse x 1

Français

Applicable aux processeurs suivants :
LGA 2011 / LGA 1366 / LGA 1155 / 1156 / 1150
LGA 775

Liste des pièces:

- A 1 Refroidisseur
- B 1 Graisse thermique
- C 1 Support
- D 1 Plaque arrière
- E 4 Écrous
- F 4 Vis (9.6mm)
- G 4 Vis (13.6mm)
- H 4 Vis (16.6mm)
- I 1 Plaque de montage
- J 2 Vis
- K 1 Clips de ventilateur –A
- L 1 Clips de ventilateur –B
- M 1 Ventilateur de 14 cm

Español

Aplicación para
LGA 2011 / LGA 1366 / LGA 1155 / 1156 / 1150
LGA 775

Lista de piezas:

- A 1 x refrigerador
- B 1 x lubricante térmico
- C 1 x soporte
- D 1 x placa trasera
- E 4 x tuercas
- F 4 x tornillos (9.6mm)
- G 4 x tornillos (13.6mm)
- H 4 x tornillos (16.6mm)
- I 1 x placa de montaje
- J 2 x tornillos
- K 1 x ganchos de ventilador -A
- L 1 x ganchos de ventilador -B
- M 1 x ventilador de 14 cm

Italiano

Applicazione per
LGA 2011 / LGA 1366 / LGA 1155 / 1156 / 1150
LGA 775

Elenco componenti:

- A Dissipatore x 1
- B Grasso termico x 1
- C Supporto x 1
- D Piastra posteriore x 1
- E Dadi x 4
- F Viti x 4 (9.6mm)
- G Viti x 4 (13.6mm)
- H Viti x 4 (16.6mm)
- I Piastra di montaggio x 1
- J Viti x 2
- K Fascette per ventola-A x 1
- L Fascette per ventola-B x 1
- M Ventole da 14 cm x 1

Português

Aplicação para
LGA 2011 / LGA 1366 / LGA 1155 / 1156 / 1150
LGA 775

Lista de peças:

- A Refrigerador x 1
- B Massa térmica x 1
- C Suporte x 1
- D Placa traseira x 1
- E Porcas x 4
- F Parafusos x 4 (9.6mm)
- G Parafusos x 4 (13.6mm)
- H Parafusos x 4 (16.6mm)
- I Placa de montagem x 1
- J Parafusos x 2
- K Clipes da ventoinha-A x 1
- L Clipes da ventoinha-B x 1
- M Ventoinhas de 14cm x 1

Installation Preparation

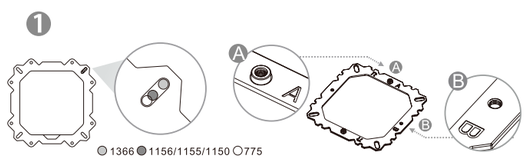

English

1. Before Installation, please verify the CPU platform and select the appropriate holes for your CPU socket.
A. Hole A for LGA1366/1156/1155/1150/775 & AMD AM4/FM2/FM1/AM3+/AM3/AM2+/AM2
B. Hole B for LGA 2011

Deutsch

1. Überprüfen Sie bitte vor der Installation die CPU-Plattform und wählen Sie die entsprechenden Löcher für Ihren CPU-Sockel.
A. Loch A für LGA1366/1156/1155/1150/775 & AMD AM4/FM2/FM1/AM3+/AM3/AM2+/AM2
B. Loch B für LGA 2011

Français

1. Avant l'installation, veuillez vérifier la plateforme du processeur et sélectionnez les orifices correspondant au socket de votre processeur.
A. Trou A pour LGA 1366/1156/1155/1150/775 & AMD AM4/FM2/FM1/AM3+/AM3/AM2+/AM2
B. Trou B pour LGA 2011

Español

1. Antes de la instalación, verifique la plataforma de la CPU y seleccione los orificios correspondientes para la toma de su CPU.
A. Orificio A para LGA1366/1156/1155/1150/775 y AMD AM4/FM2/FM1/AM3+/AM3/AM2+/AM2
B. Orificio B para LGA 2011

Italiano

1. Prima dell'installazione, controllare la piattaforma CPU e scegliere i fori appropriati per la presa CPU.
A. Foro A per LGA1366/1156/1155/1150/775 e AMD AM4/FM2/FM1/AM3+/AM3/AM2+/AM2
B. Foro B per LGA 2011

Português

1. Antes da instalação, verifique a plataforma do CPU e selecione os orifícios adequados para a sua socket CPU.
A. Orifício A para LGA1366/1156/1155/1150/775 & AMD AM4/FM2/FM1/AM3+/AM3/AM2+/AM2
B. Orifício B para LGA 2011

Install LGA 2011/1366/1155/1156/1150/775 Clip

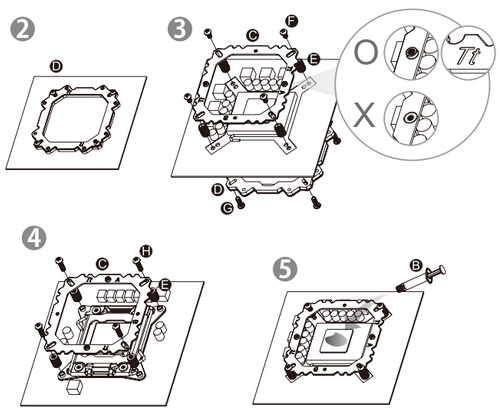

English

2. When you install Back-plate (D) make sure the side with the foam is facing the motherboard.

⚠ Note:
If you want to install LGA 2011 CPU, proceed to step 4

3. Insert the four Screws (G) through the Back-plate (D) and the motherboard and secure them with Nut (E). Place Bracket (C) onto the Nuts(E) and secure it with Screw (F). Make sure the Tt logo on the Bracket (C) is upward facing.

4. Place Nut (E) onto the motherboard and place the Bracket (C) onto the nuts and secure with 4 Short Screws (H). Make sure the Tt logo on the Bracket (C) is upward facing.

⚠ Note:
If the Bracket (C) is not firmly secured, please slightly loose the screws (G) and fasten the screws (F) again.

5. Apply a thin layer of Thermal Grease (B) onto the CPU.

Deutsch

2. Wenn Sie die Rückwand (D) installieren, stellen Sie sicher, dass die Seite mit dem Schaum zur Hauptplatine zeigt.

⚠ Anmerkung:
Wenn Sie eine LGA-2011-CPU installieren, gehen Sie zu Schritt 4.

3. Fügen Sie die vier Schrauben (G) durch die Rückwand (D) und die Hauptplatine ein und sichern Sie sie mit Mutter (E). Platzieren Sie die Halterung (C) auf den Schrauben (E) und befestigen Sie sie mit der Schraube (F). Stellen Sie sicher, dass das Tt-Logo auf der Halterung (C) nach oben zeigt.

4. Platzieren Sie die Mutter (E) auf der Hauptplatine und die Halterung (C) auf den Muttern und sichern Sie sie mit vier kurzen Schrauben (H). Stellen Sie sicher, dass das Tt-Logo auf der Halterung (C) nach oben zeigt.

⚠ Anmerkung:
Wenn die Halterung (C) nicht fest gesichert ist, lockern Sie bitte etwas Schrauben (G) und die Schrauben (F) wieder an.

5. Tragen Sie eine dünne Schicht Wärmeleitpaste (B) auf die CPU auf.

Français

2. Lorsque vous installez la plaque arrière (D) assurez-vous que le côté avec la mousse fait face à la carte mère.

⚠ Remarque :
Si vous souhaitez installer un processeur LGA 2011, passez à l'étape 4.

3. Insérez les quatre vis (G) à travers la plaque arrière (D) et la carte mère et fixez-les avec l'écrou (E). Placez le support (C) sur les écrous (E) et fixez-le avec la vis (F). Assurez-vous que le logo Tt sur le support (C) est orienté vers le haut.

4. Placez l'écrou (E) sur la carte mère et placez le support (C) sur les écrous et fixez-le à l'aide de 4 vis (H). Assurez-vous que le logo Tt sur le support (C) est orienté vers le haut.

⚠ Remarque :
Si le support (C) n'est pas bien fixé, s'il vous plaît un peu lâche les vis (G) et serrez les vis (F) à nouveau.

5. Appliquez une fine couche de graisse thermique (B) sur le processeur.

Español

2. Al instalar la placa trasera (D), asegúrese de que el lado con la goma-espuma se halle mirando a la placa base.

⚠ Nota:
Si desea instalar la CPU LGA 2011, vaya al paso 4.

3. Inserte los cuatro tornillos (G) por la placa trasera (D) y la placa base y fíjelos con las tuercas (E). Coloque el soporte (C) sobre las tuercas (E) y fíjelo con los tornillos (F). Asegúrese de que el logo Tt del soporte (C) esté mirando hacia arriba.

4. Coloque las tuercas (E) en la placa base y coloque el soporte (C) sobre las tuercas, y fíjelo con los cuatro tornillos (H). Asegúrese de que el logo Tt del soporte (C) esté mirando hacia arriba.

⚠ Nota:
Si el soporte (C) no está firmemente sujeto, afloje ligeramente los tornillos de la placa trasera (D) y apriete nuevamente los tornillos del soporte (C).

5. Aplique una fina capa de lubricante térmico (B) en la CPU.

Italiano

2. Durante l'installazione della piastra posteriore (D), accertarsi che il lato gommato sia rivolto verso la scheda madre.

⚠ Nota:
Per installare la CPU LGA 2011, passare alla procedura 4

3. Inserire le quattro viti (G) attraverso la piastra posteriore (D) e la scheda madre e fissarle con il dado (E). Posizionare il supporto (C) sui dadi (E) e fissarlo con la vite (F). Accertarsi che il logo Tt sul supporto (C) sia rivolto verso l'alto.

4. Posizionare il dado (E) sulla scheda madre e il supporto (C) sui dadi e fissare con 4 viti (H). Accertarsi che il logo Tt sul supporto (C) sia rivolto verso l'alto.

⚠ Nota:
Se il supporto (C) non è fissata saldamente, si prega leggermente allentate le viti (G) e serrare le viti (F) di nuovo.

5. Applicare uno strato sottile di grasso termico (B) sulla CPU.

Português

2. Quando instala a placa traseira (D), certifique-se de que o lado com a esponja está virado para a motherboard.

⚠ Nota:
Se pretender instalar um CPU LGA 2011, avance para a etapa 4.

3. Insira os quatro parafusos (G) através da placa traseira (D) e a motherboard e fixe com a porca (E). Coloque o suporte (C) nas porcas E) e fixe com o parafuso (F). Certifique-se de que o logótipo Tf no suporte (C) está virado para cima.

4. Coloque a porca (E) na motherboard e coloque o suporte (C) nas porcas e fixe com 4 parafusos (H). Certifique-se de que o logótipo Tf no suporte (C) está virado para cima.

⚠ Nota:
Se o suporte (C) não estiver bem fixo, desaperte ligeiramente os parafusos curtos na placa traseira (D) e aperte novamente os parafusos curtos no suporte (C).

5. Aplique uma camada fina de massa térmica (B) no CPU.

Install Heat-sink

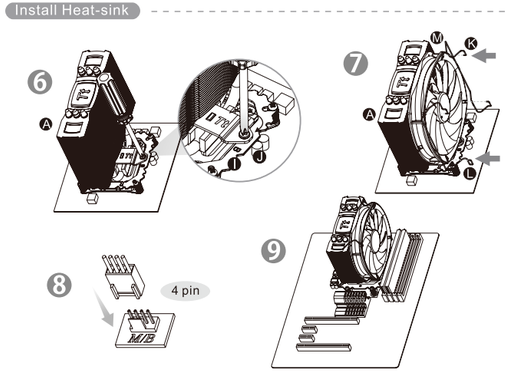

English

6. Screw the Heat-sink (A) onto the motherboard with the Mounting Plate (I) & Mounting Plate Screws (J) tightly.

7. Fix the Fan (M) onto the Heat-sink (A) with Fan Clips (K) & (L) separately.

8. Connect the 4-pin wire to the motherboard's CPU fan connector.

9. Installation is done.

Deutsch

6. Schrauben Sie den Kühlkörper (A) mit der Montageplatte (I) & Schrauben (J) auf der Hauptplatine fest.

7. Befestigen Sie das Gebläse (M) mit den Gebläse-Clips (K) & (L) separat auf dem Kühlkörper (A).

8. Verbinden Sie den 4-poligen Stecker mit dem CPU-Gebläseanschluss auf der Hauptplatine.

9. Die Installation ist vollständig.

Français

6. Vissez solidement le dissipateur thermique (A) sur la carte mère avec la plaque de montage (I) & Vis (J).

7. Fixez le ventilateur (M) sur le dissipateur thermique (A) avec des clips de ventilateur (K) & (L) séparément.

8. Branchez le câble à 4 broches sur le connecteur de ventilateur du processeur de la carte mère.

9. Installation terminée.

Español

6. Fije el difusor de calor (A) en la placa base con la placa de montaje (I) & tornillos (L) con fuerza.

7. Fije por separado el ventilador (M) en el difusor de calor (A) con los ganchos de ventilador (K) & (L).

8. Conecte el cable de 4 pines al conector del ventilador de la CPU de la placa base.

9. La instalación está completada.

Italiano

6. Avvitare il dissipatore di calore (A) sulla scheda madre con la piastra di montaggio (I) & Viti (J) in modo fermo.

7. Fije por separado el ventilador (M) en el difusor de calor (A) con los ganchos de ventilador (K) & (L).

8. Collegare il cavo a 4 pin al connettore della ventola della CPU della scheda madre.

9. L'installazione è completa.

Português

6. Aparafuse bem o dissipador de calor (A) à motherboard com a placa de montagem (I) & Parafusos (J).

7. Fixe a ventoinha (M) ao dissipador de calor (A) com os clipes da ventoinha (K) & (L) em separado.

8. Ligue o cabo de 4 pinos ao conector da ventoinha do CPU da motherboard.

9. A instalação está terminada.

©2017 Thermaltake Technology Co., Ltd. All Rights Reserved.

A-2017.02 www.thermaltake.com

RoHS COMPLIANT

Please visit our Support Section for more technical support or update at www.thermaltake.com

Bitte besuchen Sie unsere Kundendienstabteilung für weitere technische Unterstützung oder Updates unter www.thermaltake.com

Veuillez vous reporter à la Partie Support pour un support technique ou une mise à jour sur www.thermaltake.com

Le rogamos que visite nuestra Sección de Soporte para más soporte técnico o actualizaciones en www.thermaltake.com

Per maggiore assistenza tecnica o aggiornamenti, visitare la sezione sull'assistenza all'indirizzo www.thermaltake.com

Visite a nossa Secção de Apoio para obter mais apoio técnico ou actualizações em www.thermaltake.com

Installation Manual_Intel

P/N:CL-P002-AL14RE-A

NiC L32

Parts List

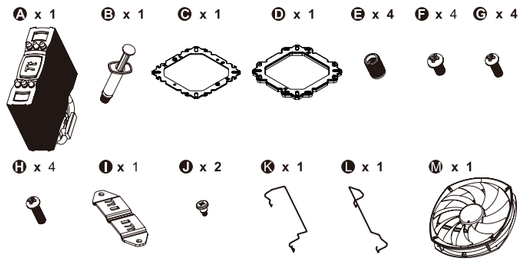

Installation Preparation

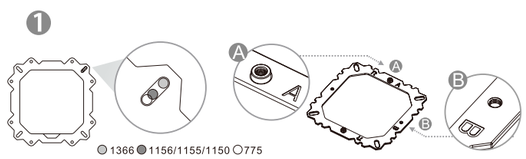

Install LGA 2011/1366/1155/1156/1150/775 Clip

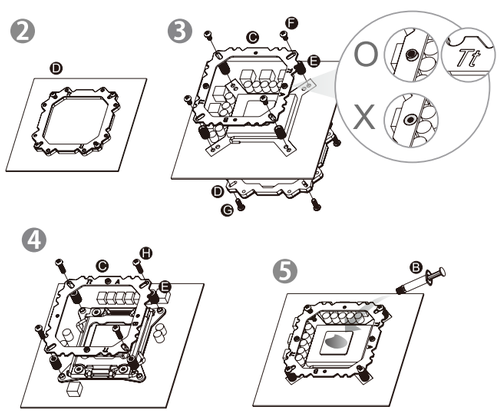

Install Heat-sink

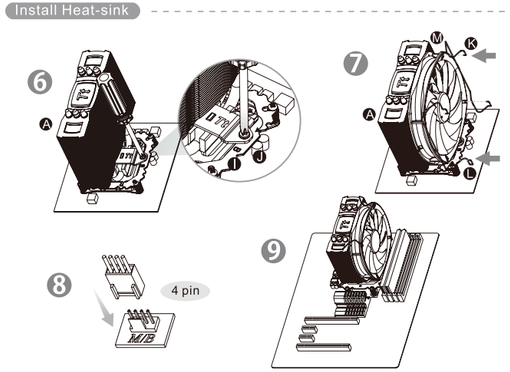

繁體中文

適用
LGA 2011 / LGA 1366 / LGA 1155 / 1156 / 1150
LGA 775

零件表：

- A 散熱器 x 1
- B 導熱膏 x 1
- C 扣具 x 1
- D 背板 x 1
- E 螺母 x 4
- F 螺絲 x 4 (9.6mm)
- G 螺絲 x 4 (13.6mm)
- H 螺絲 x 4 (16.6mm)
- I 固定扣具 x 1
- J 固定扣具螺絲 x 2
- K 風扇線扣-A x 1
- L 風扇線扣-B x 1
- M 14cm風扇 x 1

1. 安裝前，請確認正確的 CPU 系統平台後選擇適合的 CPU 孔位，並注意扣具擺放方向。
A. A 鎖點為 LGA1366/1156/1155/1150/775 & AMD AM4/FM2/FM1/AM3+/AM3/AM2+/AM2
B. B 鎖點為 LGA2011

2. 當安裝背板時，請注意背板 (D) 有泡綿那邊需貼向主機板。

⚠ 注意：
如果你是要安裝 LGA2011 CPU，請跳划步驟4。

3. 將4支螺絲 (G) 穿過背板 (D) 和主機板，並用螺母 (E) 對角均均鎖緊，將扣具 (C) 放置於螺母 (E) 上，並用另外4支螺絲 (F) 鎖緊，請確認扣具 (C) 的Tt字樣朝上。

4. 先將螺母 (E) 套在四個腳位上，將扣具 (C) 放置於螺母E上，並4支短螺絲 (H) 鎖緊，請確認扣具 (C) 的Tt字樣朝上。

⚠ 注意：
如果扣具 (C) 在螺絲 (F) 鎖緊後，還有可以搖晃的空間，請先稍微放鬆螺絲 (G) ，再鎖緊螺絲 (F) 。

5. 均勻塗抹薄薄一層導熱膏 (B) 於CPU上。

6. 以固定扣具 (I) & 固定扣具螺絲 (J)將散熱器 (A) 鎖緊於主機板上。

7. 將風扇 (M) 以風扇線扣 (K) & (L) 安裝於散熱器 (A) 上。

8. 連接4PIN 接線至主機板上的CPU風扇接座。

9. 安裝完成。

简体中文

应用范围
LGA 2011 / LGA 1366 / LGA 1155 / 1156 / 1150
LGA 775

部件列表：

- A 散热器 x 1
- B 导热膏 x 1
- C 扣具 x 1
- D 背板 x 1
- E 螺母 x 4
- F 螺丝 x 4 (9.6mm)
- G 螺丝 x 4 (13.6mm)
- H 螺丝 x 4 (16.6mm)
- I 固定扣具 x 1
- J 固定扣具螺丝 x 2
- K 风扇线扣-A x 1
- L 风扇线扣-B x 1
- M 14cm风扇 x 1

1. 安装前，请确认正确的 CPU 系统平台后选择适合的 CPU 孔位，并注意扣具摆放方向。
A. A 锁点为 LGA1366/1156/1155/1150/775 & AMD AM4/FM2/FM1/AM3+/AM3/AM2+/AM2
B. B 锁点为 LGA2011

2. 当安装背板时，请注意背板 (D) 有泡绵那边需贴向主板。

⚠ 注意：
如果你是要安装LGA2011 CPU，请跳划步骤4。

3. 将4支螺丝 (G) 穿过背板 (D) 和主板，并用螺母 (E) 对角均均锁紧，将扣具 (C) 放置于螺母 (E) 上，并用另外4支螺丝 (F) 锁紧，请确认扣具 (C) 的Tt字样朝上。

4. 先将螺母 (E) 套在四个脚位上，将扣具 (C) 放置于螺母E上，并4支短螺丝 (H) 锁紧，请确认扣具 (C) 的Tt字样朝上。

⚠ 注意：
如果扣具 (C) 在螺丝 (F) 锁紧后，还有可以摇晃的空间，请先稍微放松螺丝 (G) ，再锁紧螺丝 (F) 。

5. 均匀涂抹薄薄一层导热膏 (B) 于CPU上。

6. 以固定扣具 (I) & 固定扣具螺丝 (J)将散热器 (A) 锁紧于主板上。

7. 将风扇 (M) 以风扇线扣 (K) & (L) 安装于散热器 (A) 上。

8. 连接4PIN 接线至主板上的CPU风扇接座。

9.安装完成。

日本語

用途
LGA 2011 / LGA 1366 / LGA 1155 / 1156 / 1150
LGA 775

部品リスト：

- A クーラー x 1
- B 熱グリース x 1
- C ブラケット x 1
- D バックプレート x 1
- E ナット x 4
- F ねじ x 4 (9.6mm)
- G ねじ x 4 (13.6mm)
- H ねじ x 4 (16.6mm)
- I 取り付けプレート x 1
- J ねじ x 2
- K ファンクリップ-A x 1
- L ファンクリップ-B x 1
- M 14cm ファン x 1

1. 取り付け前に、CPUプラットフォームを確認し、CPUソケット用の適切な穴を選択します。
A. LGA1366/1156/1155/1150/775 および AMD AM4/FM2/FM1/AM3+/AM3/AM2+/AM2用穴 A
B. LGA 2011用穴 B

2. バックプレート (D) を取り付ける時、気泡側がマザーボードの方を向いていることを確認します。

⚠ 注:
LGA 2011 CPUを取り付ける場合、ステップ4に移動します。

3. ねじ (G) をバックプレート (D) とマザーボードに通し、ナット (E) で固定します。ブラケット (C) をナット (E) に置き、ねじ (F) で固定します。ブラケット (C) の Tt ロゴが上を向いていることを確認してください。

4. ナット (E) をマザーボードに置き、ブラケット (C) をナットの上に置き、4本の短ねじ (H) で固定します。ブラケット (C) の Tt ロゴが上を向いていることを確認してください。

⚠ 注:
ブラケット (C) がしっかりと固定されていない場合、少し緩いネジ (G) を使って、もう一度ネジ (F) を固定します。

5. CPU に熱グリース (B) を薄く塗ります。

6. ヒートシンク (A) を取り付けプレート (I) & ねじ (J) でマザーボードにねじでしっかり取り付けます。

7. ヒートシンク (A) にファン (M) をファンクリップ (K) & (L) で個別に固定します。

8. 4 ピンワイヤをマザーボードの CPU ファンコネクタに接続します。

9. 取り付けが完了しました。

Русский

Установка для
LGA 2011 / LGA 1366 / LGA 1155 / 1156 / 1150
LGA 775

Список деталей

- A Охладитель x 1
- B Термосмазка x 1
- C Кронштейн x 1
- D Задняя пластина x 1
- E Гайки x 4
- F винты x 4 (9.6mm)
- G винты x 4 (13.6mm)
- H винты x 4 (16.6mm)
- I Монтажная пластина x 1
- J Винты x 2
- K Фиксаторы вентилятора-A x 1
- L Фиксаторы вентилятора-B x 1
- M Вентиляторы 14 см x 1

1. Перед установкой проверьте платформу ЦП и выберите отверстия, подходящие для используемого гнезда ЦП.
A. Отверстие A для LGA1366/1156/1155/1150/775 и AMD AM4/FM2/FM1/AM3+/AM3/AM2+/AM2
B. Отверстие B для LGA 2011

2. После установки задней пластины (D) убедитесь, что поверхность с пенематериалом направлена в сторону материнской платы.

⚠ Примечание.
Если выполняется установка ЦП с гнездом LGA 2011, то перейдите к пункту 4

3. Вставьте четыре винта (G) через заднюю пластину (D) и материнскую плату и зафиксируйте их гайкой (E). Установите кронштейн (C) на гайки (E) и зафиксируйте его винтом (F). Убедитесь, что логотип Tt на кронштейне (C) направлен вверх.

4. Вставьте гайку (E) в материнскую плату, установите кронштейн (C) на гайки и зафиксируйте его 4 винтами (H). Убедитесь, что логотип Tt на кронштейне (C) направлен вверх.

⚠ Примечание.
Если кронштейн (C) закреплен ненадежно, немного ослабьте винты на задней пластине (D) и снова затяните винты на кронштейне (C).

5. Нанесите на ЦП тонкий слой термосмазки (B).

6. Надежно закрепите радиатор (A) винтом на материнской плате с помощью монтажной пластины (I) & Винты (J).

7. Поочередно закрепите вентиляторы (M) на радиаторе (A) с помощью фиксаторов (K) & (L).

8. Подсоедините 4-контактный провод к разъему вентилятора ЦП на материнской плате.

9. Установка завершена.

Türkçe

Uygulama:
LGA 2011 / LGA 1366 / LGA 1155 / 1156 / 1150
LGA 775

Parça listesi:

- A Soğutucu x 1
- B Termal Yağ x 1
- C Plaka x 1
- D Arka pano x 1
- E Somun x 4
- F Vida x 4 (9.6mm)
- G Vida x 4 (13.6mm)
- H Vida x 4 (16.6mm)
- I Montaj Levhası x 1
- J Vida x 2
- K Fan Klipsi-A x 1
- L Fan Klipsi-B x 1
- M 14cm'lik Fan x 1

1. Kurulumdan önce, lütfen CPU platformunu doğrulayın ve CPU soketiniz için uygun delikleri seçin.
A. LGA1366/1156/1155/1150/775 ve AMD AM4/FM2/FM1/AM3+/AM3/AM2+/AM2 için Delik A
B. LGA 2011 için Delik B

2. Arka panoyu (D) taktığınızda, köpüklü tarafın ana karta baktığından emin olun.

⚠ Not:
Bir LGA 2011 CPU'su takmak istiyorsanız, 4. adıma ilerleyin.

3. Dört Vidayı (G) arka pano (D) ve ana karttan geçirerek takın ve Somunla (E) sabitleyin. Plakayı (C) Somunların (E) üzerine yerleştirin ve Vidayla (F) sabitleyin. Plaka (C) üzerindeki Tt logosunun yukarıya baktığından emin olun.

4. Somunu (E) ana kartın ve Plakayı (C) somunların üzerine yerleştirip 4 Vida (H) ile sabitleyin. Plaka (C) üzerindeki Tt logosunun yukarıya baktığından emin olun.

⚠ Not:
Plaka (C) sıkı bir şekilde sabitlenmezse lütfen Arka panodaki (D) vidaları hafifçe gevşetin ve Plaka (C) üzerindeki vidaları yeniden sıkın.

5. CPU'nun üzerine ince bir Termal Yağ(B) tabakası sürün.

6. Isı alıcıyı (A), Montaj levhasıyla (I) & Vida (J) ana kartın üzerine sıkı bir şekilde vidalayın.

7. Fanı (M), Fan Klipsiyle (K) & (L) Isı Alıcının (A) üzerine ayrı olarak takın.

8. 4 pimli kabloyu ana kartın CPU fan konektörüne bağlayın.

9. Kurulum tamamlanmıştır.

EEE Yönetmeliğine Uygundur

ภาษาไทย

การใช้งานสำหรับ
LGA 2011 / LGA 1366 / LGA 1155 / 1156 / 1150
LGA 775

รายการชิ้นส่วน:

- A ชุดระบายความร้อน x 1
- B จารบีร้อน x 1
- C แบร็กเกต x 1
- D แผ่นปิดด้านหลัง x 1
- E น๊อต x 4
- F สกรู x 4 (9.6mm)
- G สกรู x 4 (13.6mm)
- H สกรู x 4 (16.6mm)
- I แผ่นสำหรับยึด x 1
- J สกรู x 2
- K คลิปพัดลม-A x 1
- L คลิปพัดลม-B x 1
- M พัดลมขนาด 14 ซม. x 1

1. ก่อนที่จะติดตั้ง
กรุณาตรวจสอบแพลตฟอร์มของซีพียู
และเลือกรูที่เหมาะสมสำหรับซ็อกเก็ตซีพียูของคุณ
A. รู A ใช้สำหรับ LGA1366/1156/1155/1150/775 & AMD AM4/FM2/FM1/AM3+/AM3/AM2+/AM2
B. รู B ใช้สำหรับ LGA 2011

2. เมื่อคุณติดตั้งแผ่นปิดด้านหลัง (D)
กรุณาตรวจสอบว่าได้หันด้านที่มีโฟม
เข้าหาแผงวงจรหลักแล้ว

⚠ หมายเหตุ:
ถ้าคุณต้องการติดตั้งซีพียูรุ่น LGA 2011
ให้ข้ามไปขั้นตอนที่ 4

3. ใส่สกรู (G) ทั้ง 4 ตัว ผ่านแผ่นปิดด้านหลัง (D) และแผงวงจรหลัก แล้วใช้น๊อต (E) ขันให้แน่น วางแบร็กเกต (C) ลงบนน๊อต (E) แล้วใช้สกรู (F) ขันให้แน่น ตรวจสอบว่าได้หันด้านที่มีโลโก้ Tt บนแบร็กเกต (C) ขึ้นด้านบนแล้ว

4. ใส่ (E) บนแผงวงจรหลัก แล้ววางแบร็กเกต (C) ลงบนน๊อตเหล่านั้น จากนั้น ใช้สกรู (H) ทั้ง 4 ตัวขันให้แน่น ตรวจสอบว่าได้หันด้านที่มีโลโก้ Tt บนแบร็กเกต (C) ขึ้นด้านบนแล้ว

⚠ หมายเหตุ:
ถ้าคุณขันแบร็กเกต (C) ไม่แน่นพอ
ให้คลายสกรูบนแผ่นปิดด้านหลัง (D) ออกเล็กน้อย
แล้วขันสกรูให้แน่นอีกครั้ง บนแบร็กเกต (C)

5. ทาจารบีร้อน (B) บาง ๆ บนซีพียู

6. ขันสกรูฮีตซิงก์ (A)
บนแผงวงจรหลักยึดกับแผ่นสำหรับยึด (I) & สกรู (J)
ให้แน่น

7. ติดตั้งคลิปพัดลม (M) บนฮีตซิงก์ (A) แยกกัน
โดยใช้คลิปพัดลม (K) & (L)

8. ต่อสายแบบ 4 พิน
เข้ากับขั้วต่อพัดลมสำหรับซีพียูของแผงวงจรหลัก

9. เสร็จการติดตั้ง

©2017 Thermaltake Technology Co., Ltd. All Rights Reserved.

A-2017.02 www.thermaltake.com

RoHS COMPLIANT

更多相關產品資訊與技術支援，請查詢本公司官方網站
www.thermaltake.com

如需技术支持或更新，请访问我们的支持区域，
网址为 www.thermaltake.com

詳細な技術サポートについては、当社のサポートセクション www.thermaltake.com にアクセスしてください。

Для получения более подробной и обновленной технической информации посетите Раздел поддержки на нашем сайте www.thermaltake.com

Daha fazla teknik destek almak veya güncellemeler için lütfen www.thermaltake.com adresinden Destek Bölümümüzü ziyaret edin.

สำหรับการสนับสนุนทางด้านเทคนิคหรือข้อมูลอัพเดต
โปรดไปที่ส่วนสนับสนุนของเราที่เว็บไซต์
www.thermaltake.com